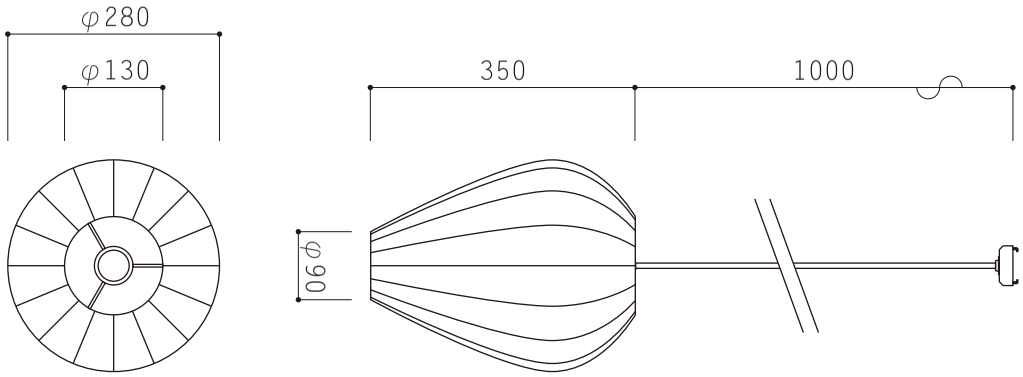
φ280
φ130
350
1000
φ90

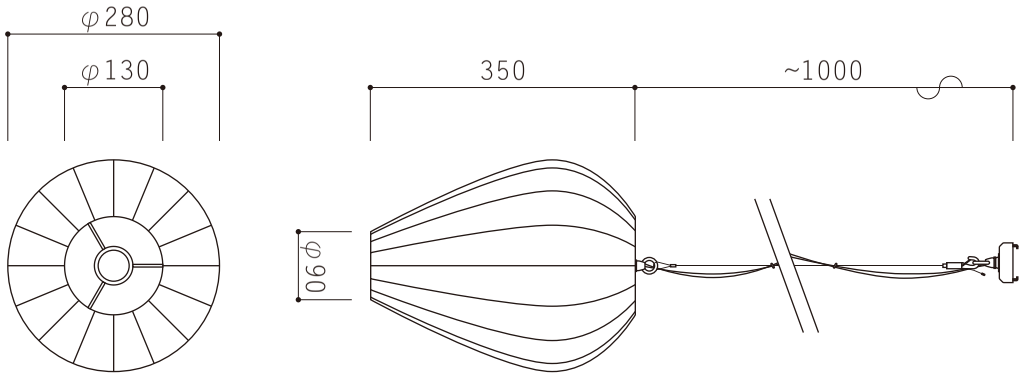
φ280
φ130
350
~1000
φ90