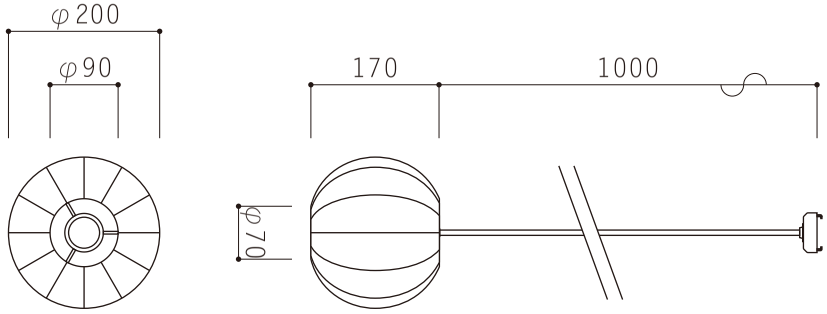
φ200
φ90
170
1000
φ70

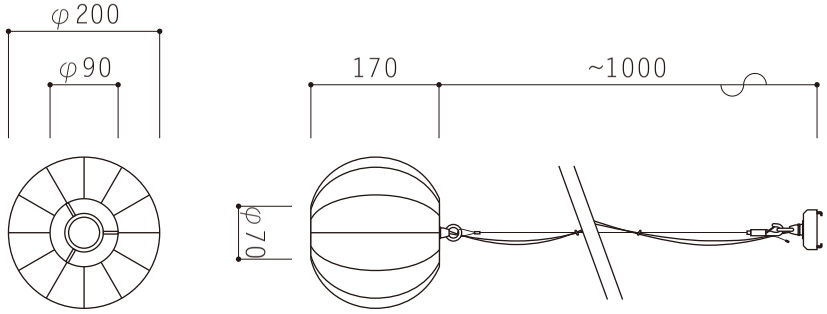
φ200
φ90
170
~1000
φ70