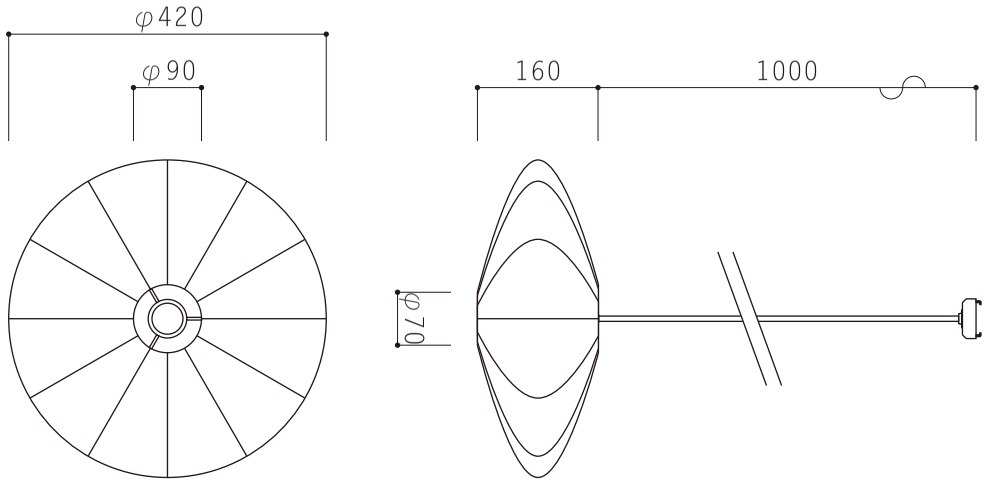
φ420
φ90
160
1000
φ70

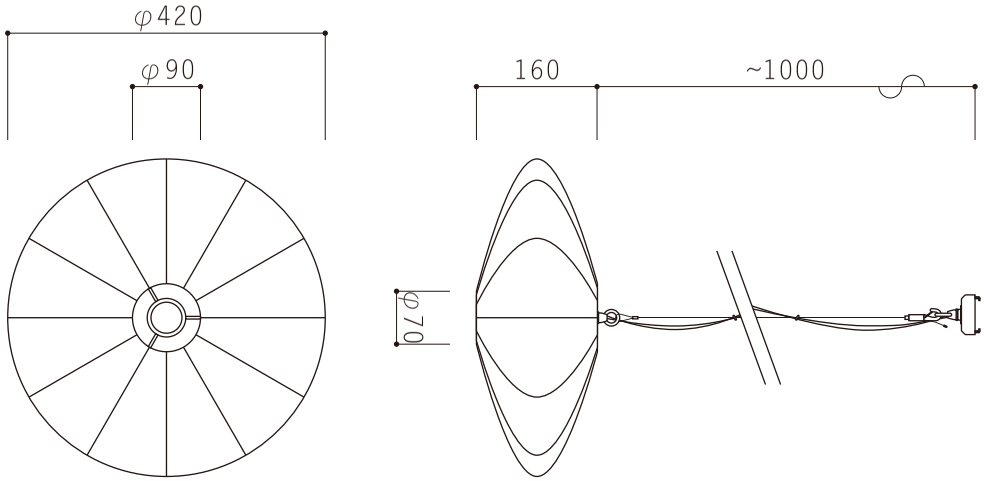
φ420
φ90
160
~1000
φ70